Piastra di copertura per cassetta a incasso WC della ditta TeCe - Champagne (Oro 22k)

IMO

12 660 979

Compatibile con: IMO, LULU, MADISON, MEM, TARA, CL.1, LISSÉ, VAIA, META, CYO

- piastra di copertura 150 x 240 x 15 mm
- rubinetteria WC con azionamento a rotazione e tecnologia di risciacquo a due quantità (totale/parziale)

Questo prodotto è compatibile con i seguenti prodotti TECE:

- Profilo TECE cartongesso, codice articolo:
- 9300300, 9300322, 9300301, 9300344, 9300309, 9300303, 9300388, 9300366, 9300102, 9300103
- Box TECE costruzione bagnata, codice articolo:
- 9370300, 9375300, 9371300

Champagne (Oro 22k)	12 660 979-47
Cromato	12 660 979-00
Platinato spazzolato	12 660 979-06
Platinato	12 660 979-08
Dark Chrome	12 660 979-19
Light Gold	12 660 979-26
Light Gold spazzolato	12 660 979-27
Ottone spazzolato (Oro 23k)	12 660 979-28
Nero opaco	12 660 979-33
Bronzo spazzolato	12 660 979-42
Champagne spazzolato (Oro 22k)	12 660 979-46
Cromo spazzolato	12 660 979-93
Dark Platinum spazzolato	12 660 979-99

Piastra di copertura per cassetta a incasso WC della ditta TeCe - Champagne (Oro 22k)

IMO

12 660 979
mm [inches]

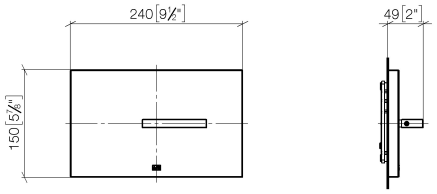

Piastra di copertura per cassetta a incasso WC della ditta TeCe - Champagne (Oro 22k)

IMO

12 660 979

Parts for other finishes can be found here: Cromato

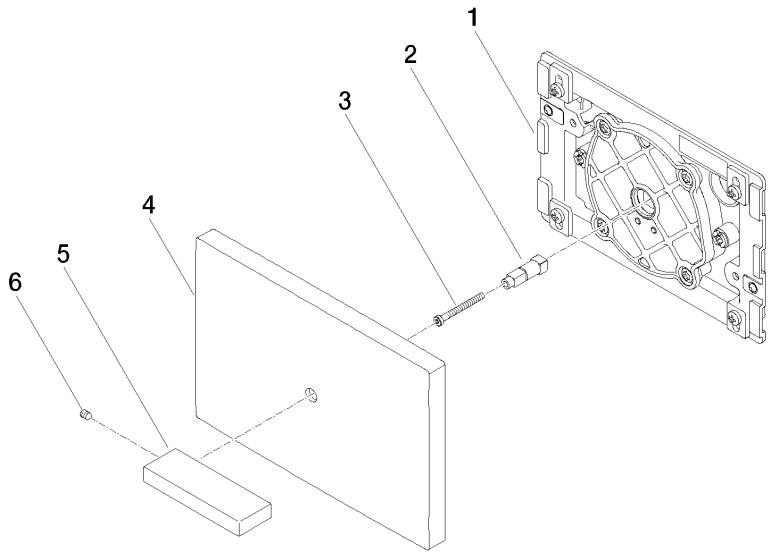

Elenco delle parti di ricambio

N.	Codice articolo	Denominazione	Quantità necessaria	Tempo di produzione
1	04 28 01 053 00 90	piastra	1	2
2	09 18 20 038 90	aloggio	1	2
3	09 30 30 086 90	vite	1	2
4	09 11 01 179-47	copertura	1	-
	Il pezzo di ricambio non può più essere ordinato, si prega di ordinare l'articolo sostitutivo			
5	09 20 97 057-47	manopola	1	30
6	09 31 11 058 90	perno	1	2